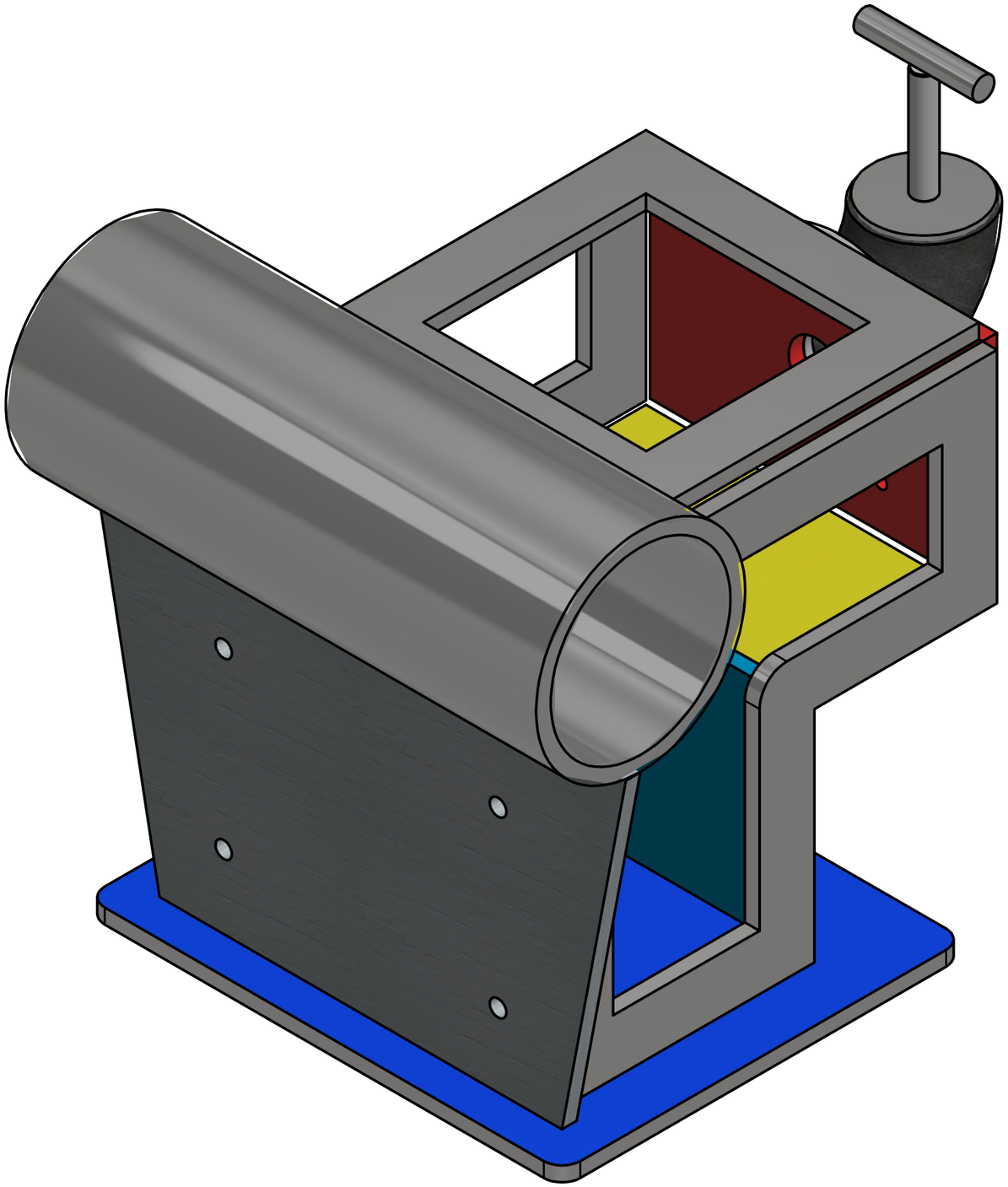

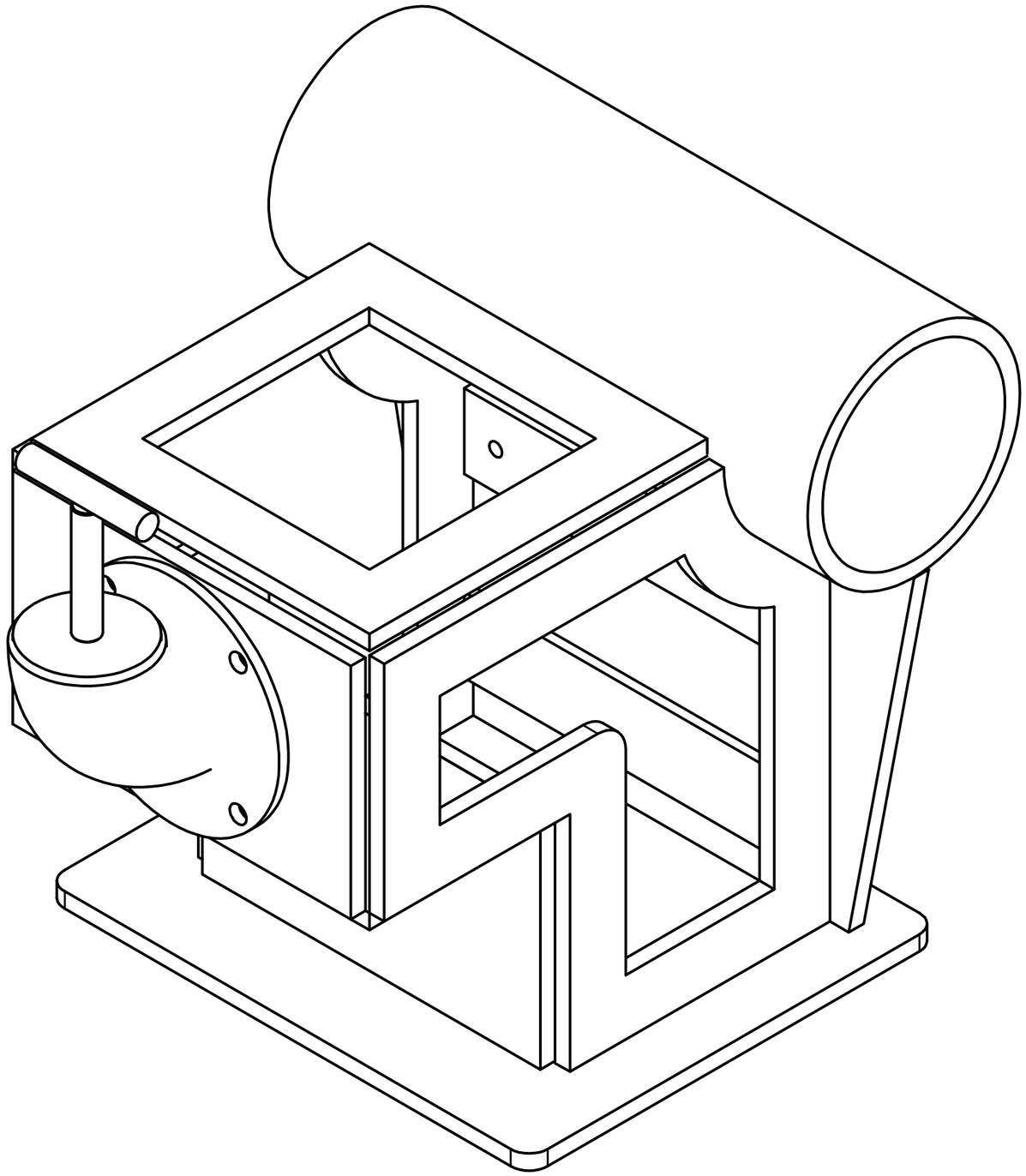

					Datum	Name
				Gezeich	22.05.2023	Reinhard.Puntigam
				Kontroll		
				Norm		
				Skizze		
Status	Änderungen	Datum	Name			

BLWB 2023

Stahlkonstruktion

3

A3