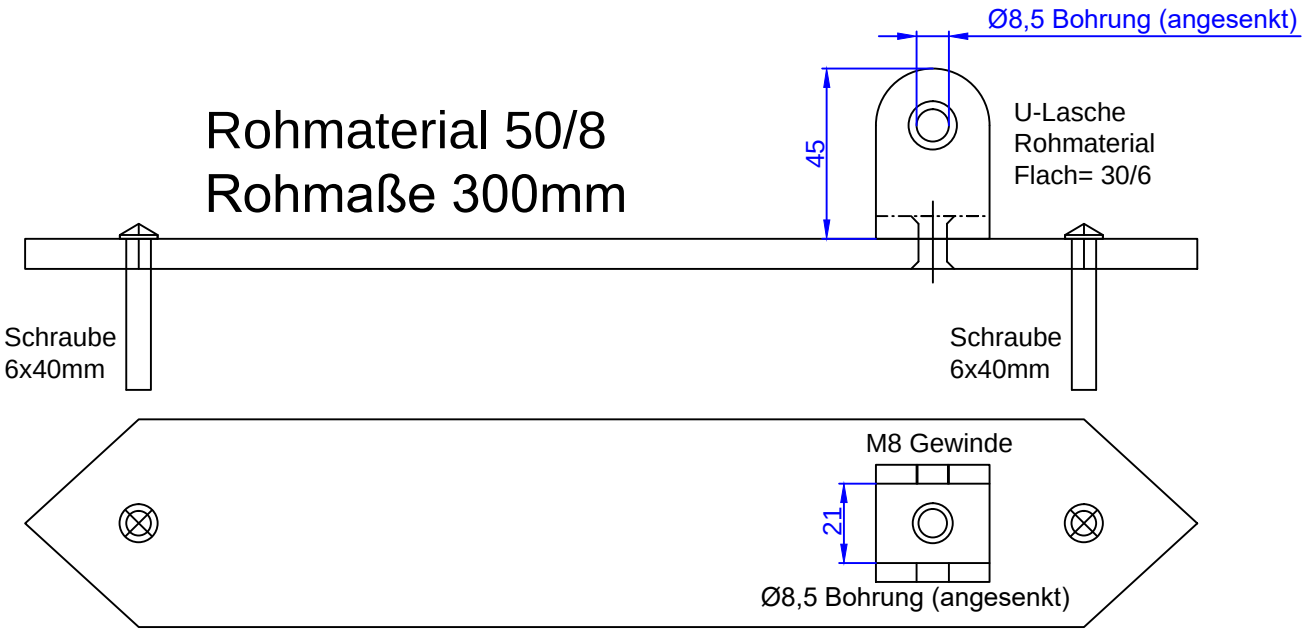
Rohmaterial 50/8
Rohmaße 300mm
Ø8,5 Bohrung (angesenkt)
45
U-Lasche
Rohmaterial
Flach= 30/6
Schraube
6x40mm
Schraube
6x40mm
M8 Gewinde
21
Ø8,5 Bohrung (angesenkt)

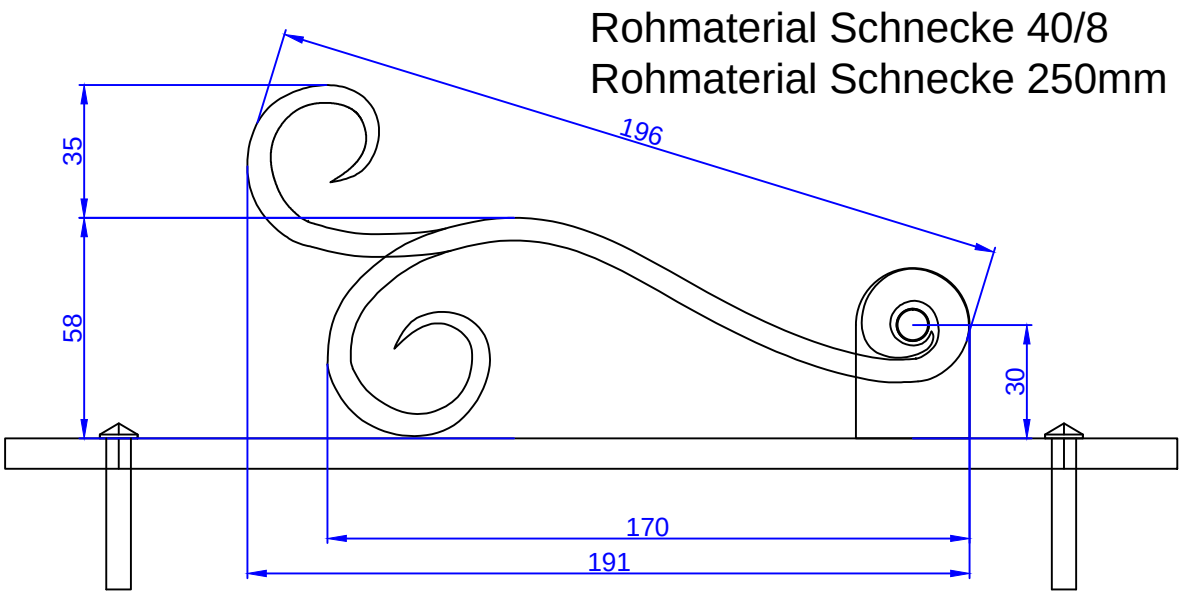
Rohmaterial Schnecke 40/8
Rohmaterial Schnecke 250mm
196
35
58
30
170
191