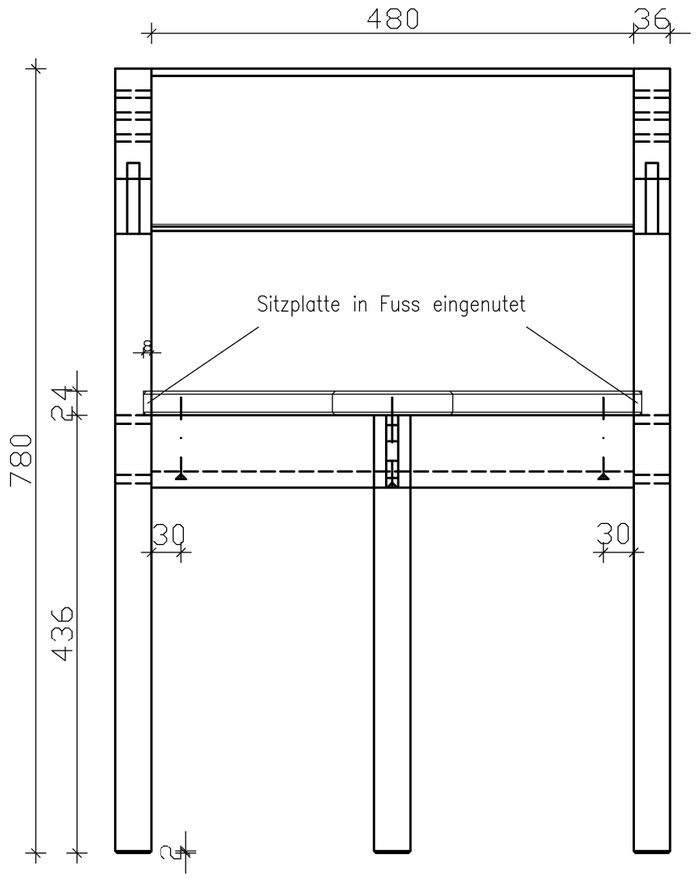

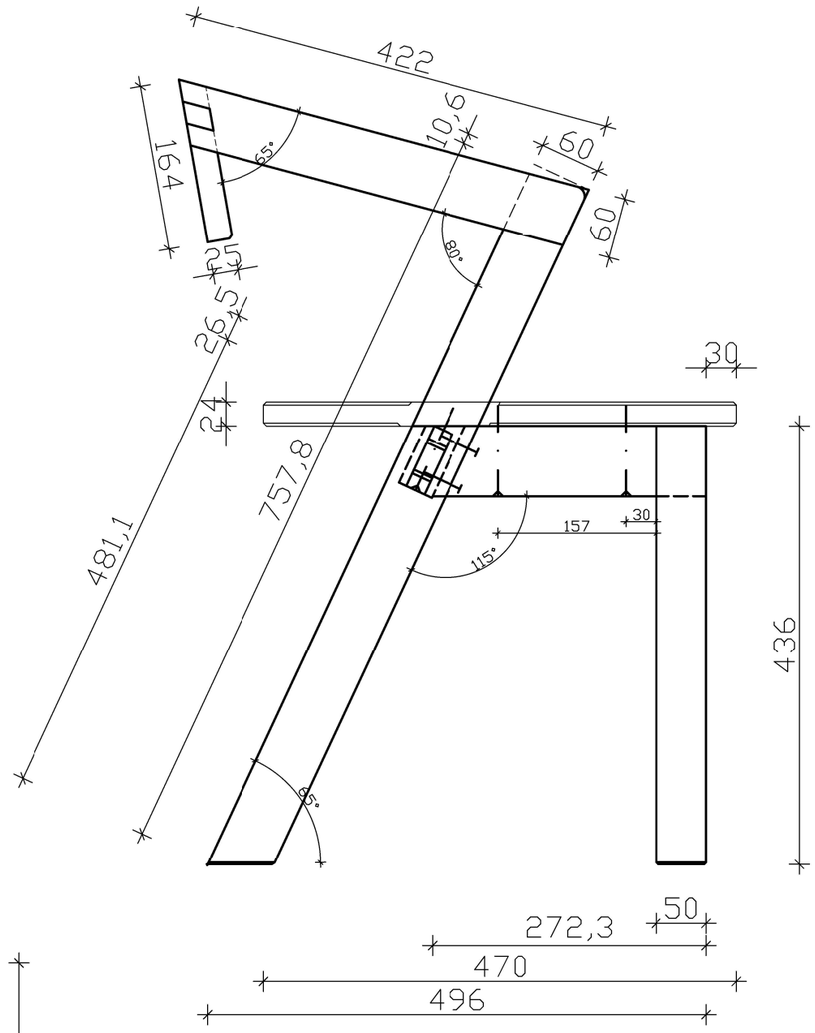

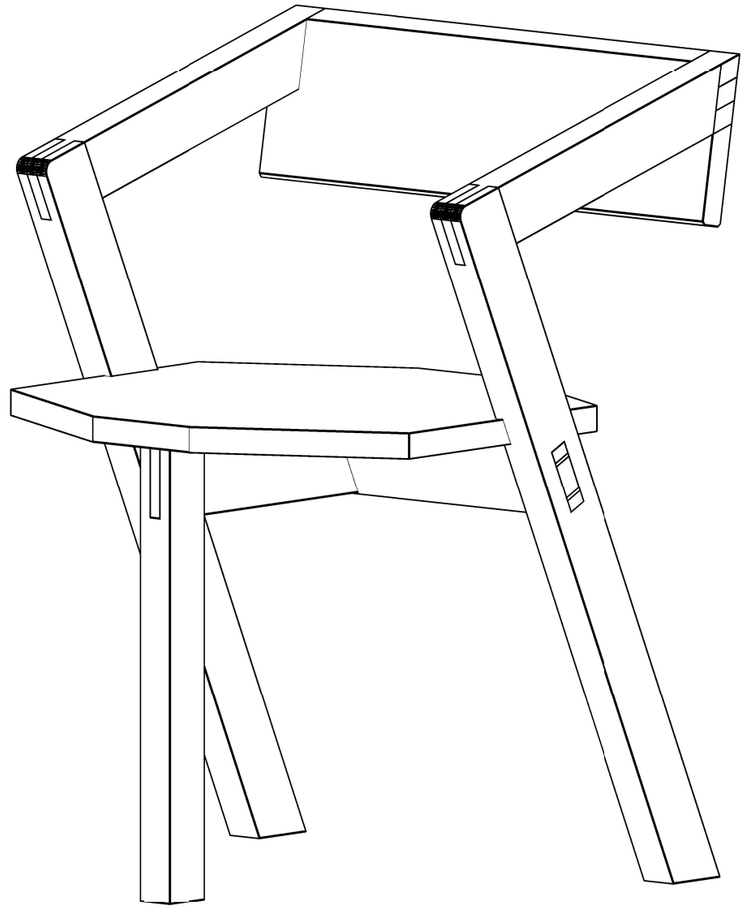

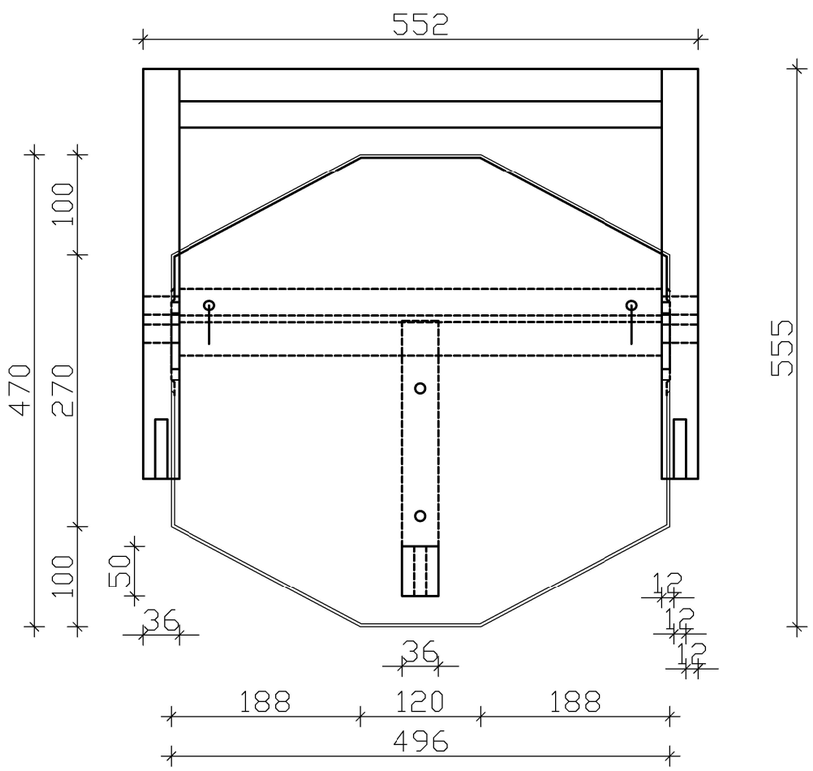

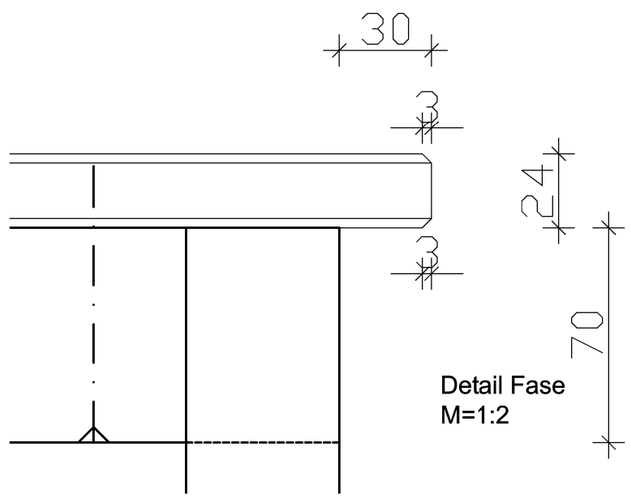

Detail Fase
M=1:2

Stückliste

Bezeichnung	Stück	Länge	Breite	Dicke	Material
Füsse	2	768,4	60	36	FI
Armlehne	2	422	60	36	FI
Lehne	1	552	164	25	BU
Q Zarge	1	552	79	36	Fi
Zarge	1	272,3	70	36	Fi
Fuss	1	436	50	36	Fi
Sitzplatte	1	470	496	24	Fi
Keile	4	36	12	4	BU
Schraube	4	90		5	
Dübel	2	40		8	

Wettbewerbsstück *3. Lehrjahr*

Sessel "trépied" in Fichte M= 1:6 / 1:4

Freigabe:	Revision:	Plannummer:	Blatt:	Datum:
		3_LJ_2023_R0	1 von 2	11/01/2023

Entwurf:
Peter Preinig

Gezeichnet:
Peter Preinig

IHR TISCHLER macht's persönlich.

WKO WIRTSCHAFTSKAMMER KÄRNTEN
Tischler und Holzgestalter

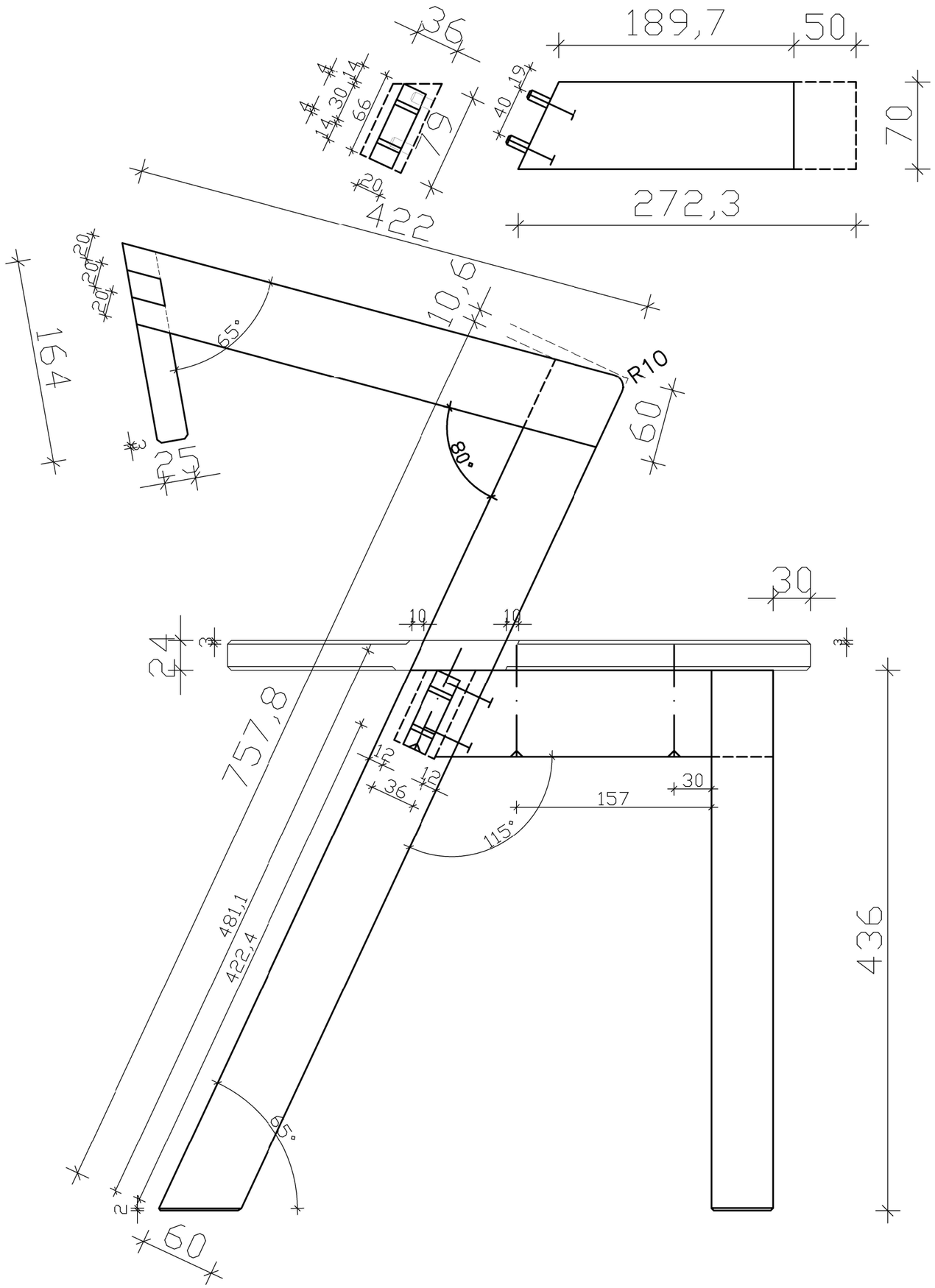

Beschreibung

Verbindungen: Füsse und Armlehne werden mit Schlitz und Zapfen verbunden.
Die Armlehne und Rückenlehne werden mit Fingerzinken verbunden.
Querzarge: Zapfenverbindung, durchgezapft verleimt und gekeilt.
Die Zarge wird mit der Querzarge verdübelt und in den vorderen Fuss gezapft.
Die Sitzplatte wird in die Füsse eingenutet und mit den Zargen von unten verschraubt.
Fasen: An der Sitzplatte werden die 3mm Fasen im Bereich der Füsse unterbrochen. Abstand 10 mm. Die Rückenlehne wird an den Unterkanten 3 mm gefast.
Die Standfase beträgt 2mm
Alle Verbindungen werden verleimt.
Oberfläche: Alle Flächen und Kanten werden fein geschliffen. Maximal Korn P220
Kanten und Ecken werden gebrochen (Radius ca. 1mm)
Bewertungskriterien: Maßhaltigkeit, Genauigkeit der Verbindungen, Oberfläche, Zeit.

Viel Erfolg !

Wettbewerbsstück *3. Lehrjahr*

Sessel "trépied" in Fichte M= 1:6 / 1:4

Freigabe:	Revision:	Plannummer:	Blatt:	Datum:
	R01	3_LJ_2023_R01	2 von 2	22/01/2023

Entwurf: Peter Preinig

Gezeichnet: Peter Preinig

IHR TISCHLER macht's persönlich.

WKO WIRTSCHAFTSKAMMER KÄRNTEN Tischler und Holzgestalter