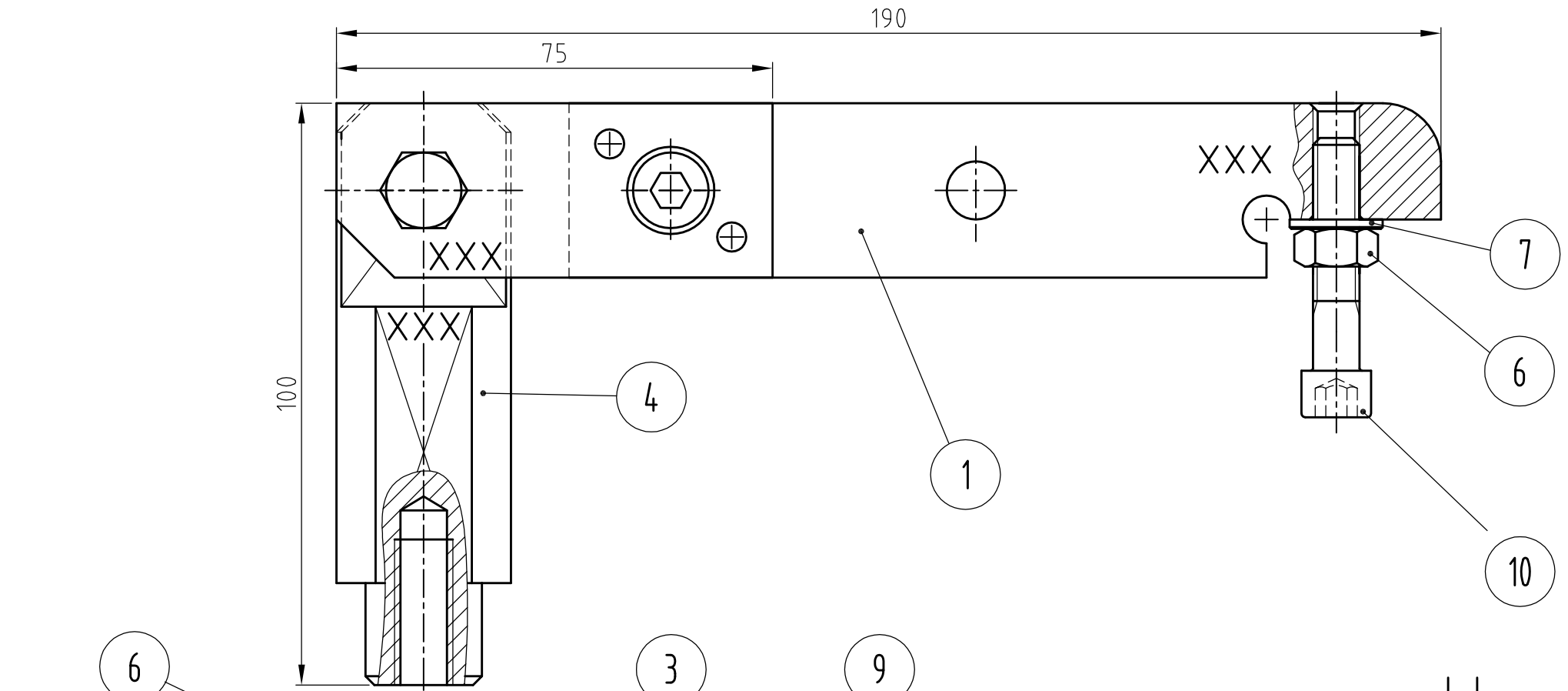

Homepage-Version

1	Einstellschraube	10	Zylinderschr. M8x40-10.9	
2	Zylinderstift 5 m6 x 25-St	9	Stahl	
1	Zylinderschraube M8x20-10.9	8	10.9	
2	Scheibe 8-200HV	7	Stahl verzinkt	
2	Skt- Mutter M8-8	6	8 verzinkt	
1	Gelenkbolzen	5	Skt- Stahl blank C 35	
1	Zwischenstück	4	C 35 E	
1	Lasche	3	S 235 JR blank	
1	Lasche	2	S 235 JR blank	
1	Hebel	1	S 235 JR blank	
Stück	Benennung	Teil	Werkstoff, Festigkeitsklasse	Norm, Rohmaße
Kennnummer: XXX			**LAP - MBT 3 Hompage**	**Arbeitszeit: 6,5 Stunden**

Lehrabschlussprüfung

Maßstab: 1:1

Metalltechnik
Maschinenbautechnik

WIRTSCHAFTSKAMMER OBERÖSTERREICH

Lehrlingsstelle und Meisterprüfungsstelle

Zeichnungsnr: Arbeitskreis MBT 25.08.2020

Blatt:

Mit freundlicher Genehmigung vom Arbeitskreis
Metalltechnik-Maschinenbautechnik