Montagemaße: Toleranz +/− 1 mm

Kennnummer: XXX

Die Kennnummer ist mit einem Folienstift mit einer Höhe von 10 mm auf den Deckel zu schreiben

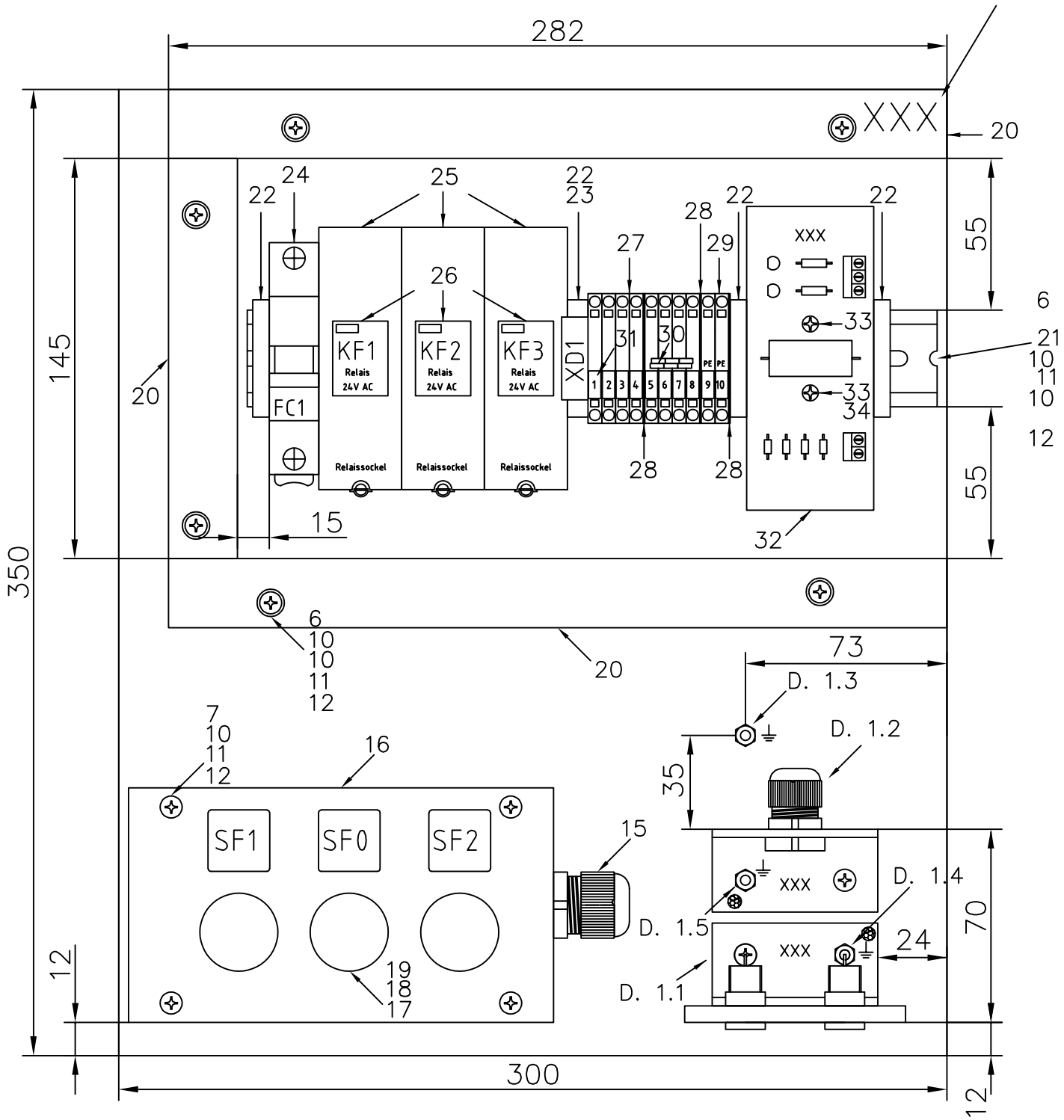

1.1 Detailzeichnung – Anschlussplatte:

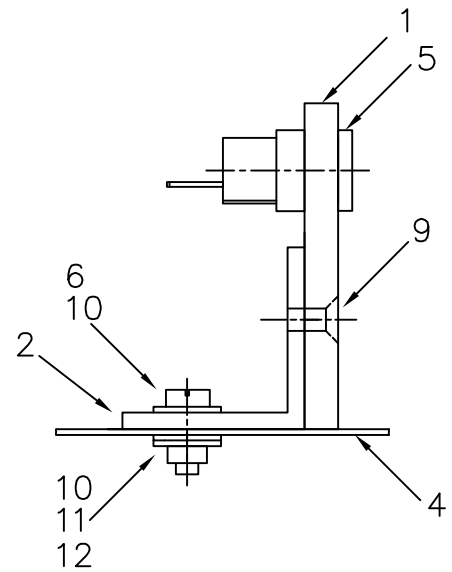

1.2 Detailzeichnung – Kabelverschraubung:

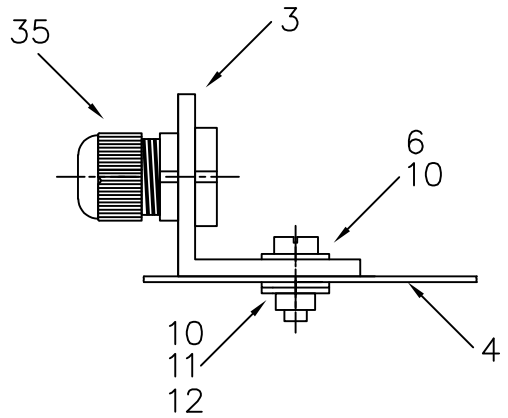

1.3 Darstellung des Erdungsschrauben an der Grundplatte:

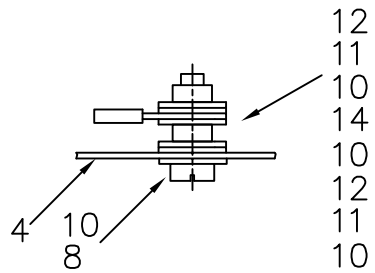

1.4 Darstellung des Erdungsschrauben beim Alu Winkel Teil 2:

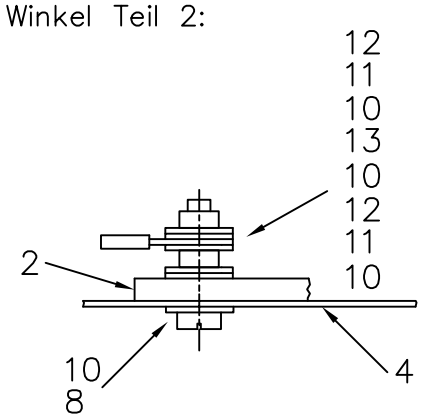

1.5 Darstellung des Erdungsschrauben beim Aluwinkel Teil 3:

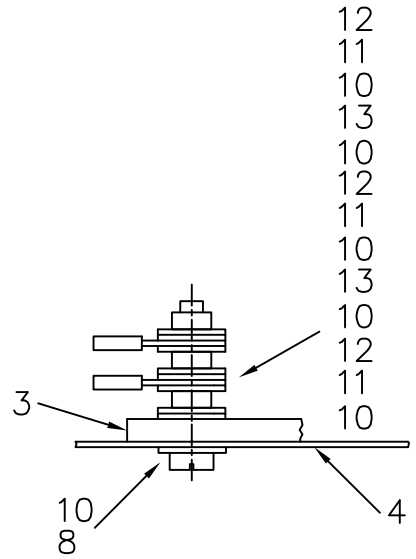

Kennnummer: _ _ _

Funktion: 25P.(Grün) ☐
20P.(Gelb) ☐
0P.(Rot) ☐

(Zutreffendes ankreuzen)

Unterschrift Prüfer

Stück	Benennung	Teil	Norm - Nr. / Werkstoff	Rohmaße	Bemerkung

Kennnummer: XXX

Arbeitszeit: 6 Stunden

LEHRLINGSWETTBEWERB

Maßstab

Stern-Dreieck Schaltung

Plattenaufbau

WIRTSCHAFTSKAMMER OBERÖSTERREICH
DIE INDUSTRIE

Beruf: E3

Zeichnungs- Nr.: E3-1b_V1.1

Diese Zeichnung ist Eigentum der WIRTSCHAFTSKAMMER - Oberösterreich