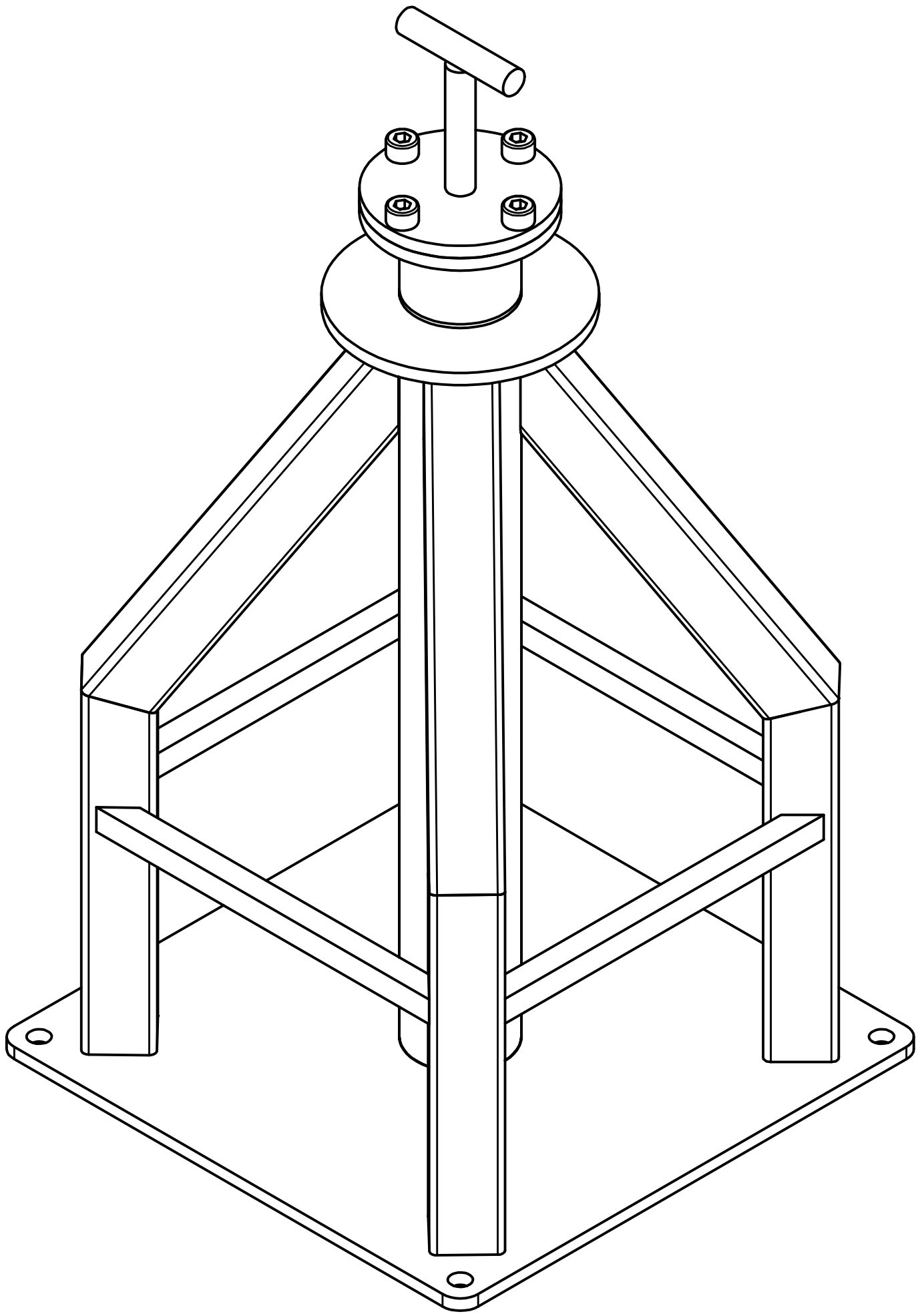

					Datum	Name
				Gezeich	07.06.2023	Reinhard.Puntigam
				Kontroll		
				Norm		
Status	Änderungen	Datum	Name			

Skizze Turm

7

A3