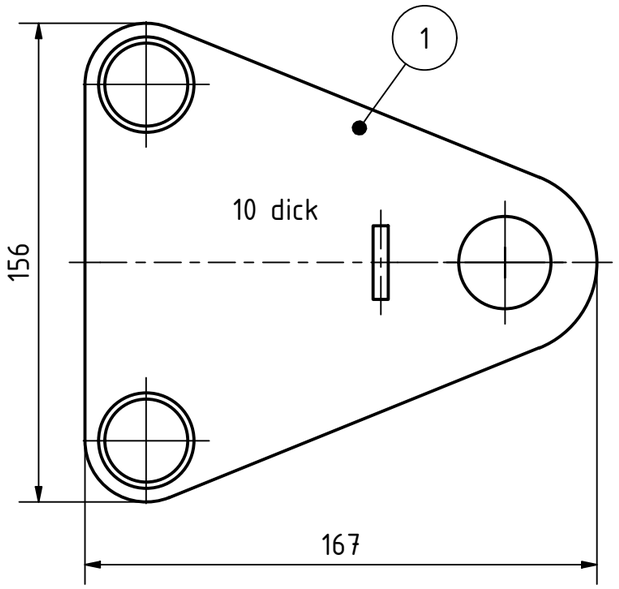

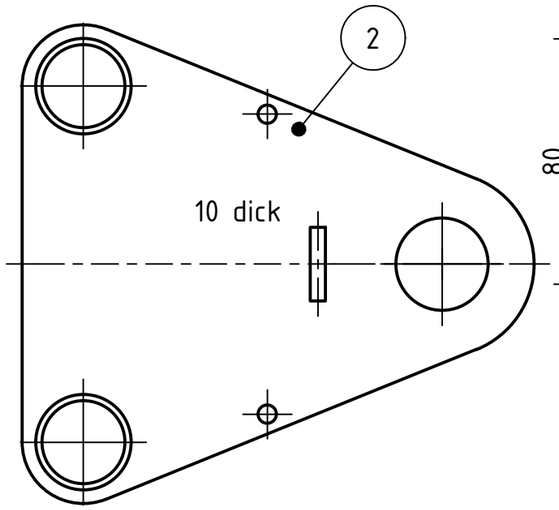

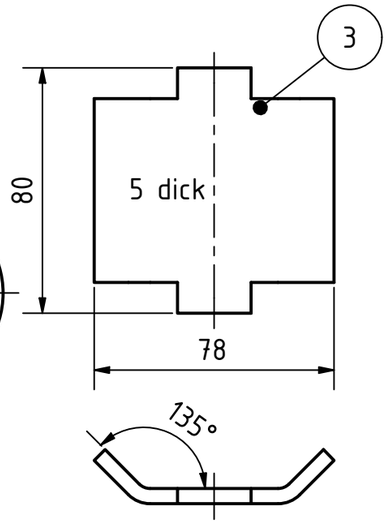

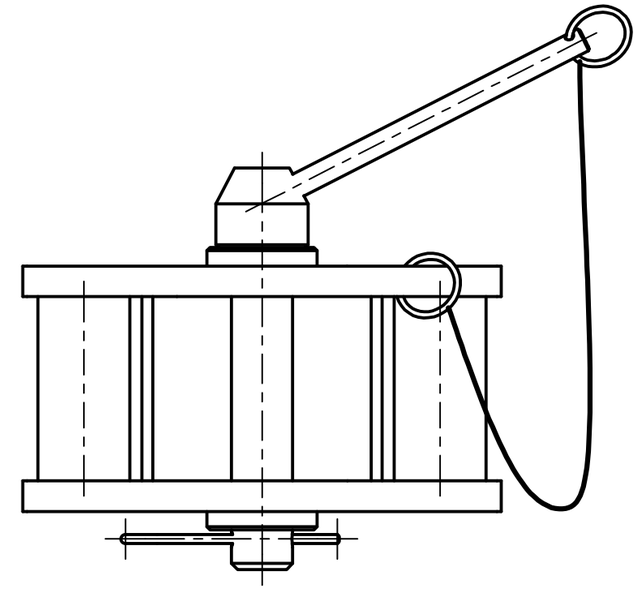

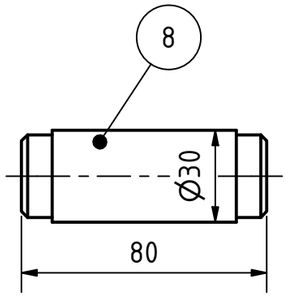

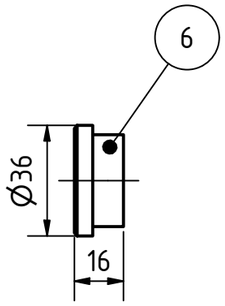

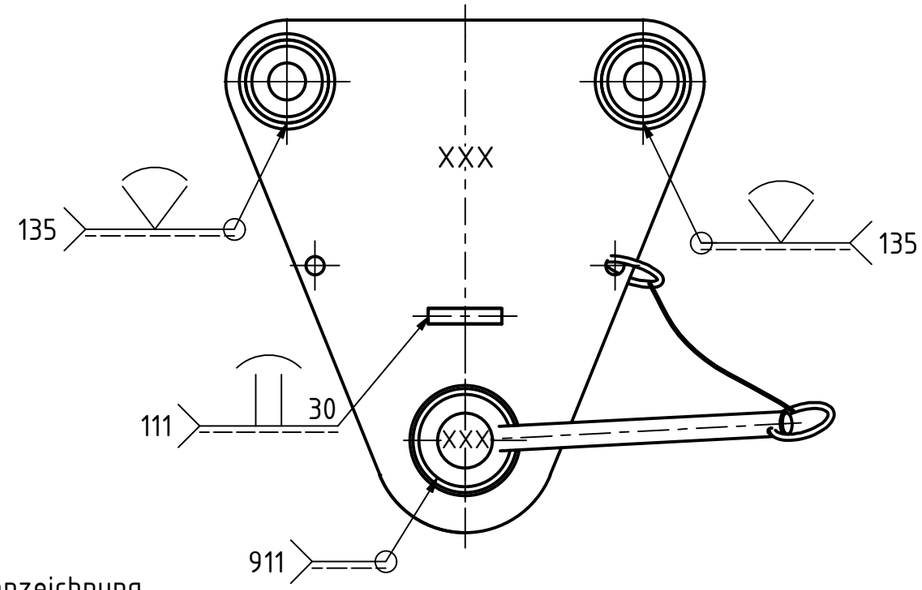

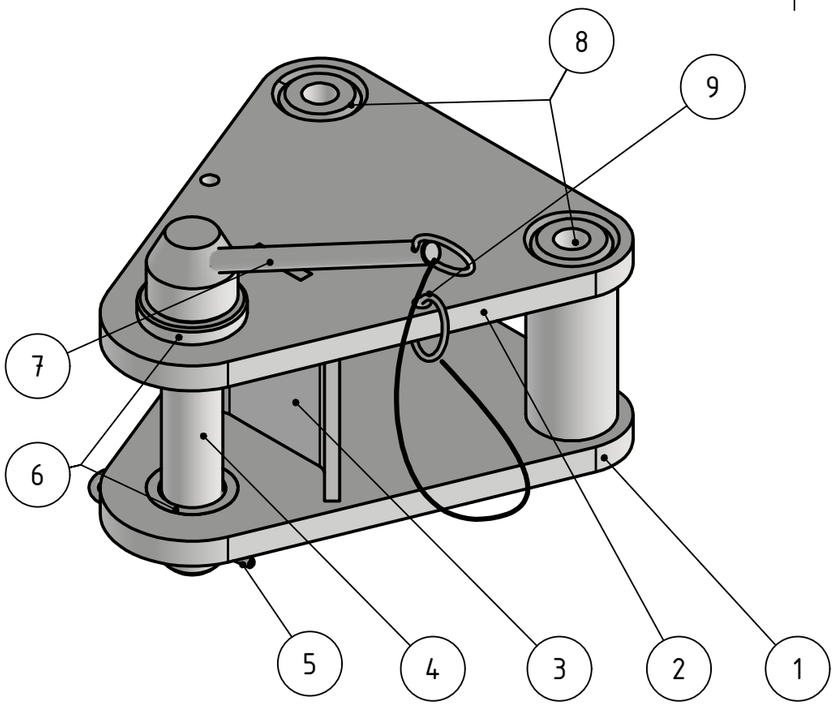

XXX=Kennzeichnung

Pos	Stk	Benennung	Material	Norm	Rohmaß	Größe	Bemerkung
9	1	Sicherung					
8	2	Distanzbolzen	1.0038			ø30x80	vorgefertigt
7	1	Griff	1.0718			ø10x120	
6	2	Einlötbuchse	1.0038			ø36x14	vorgefertigt
5	1	Federvorstecker		Din 11024		20x4	
4	1	Bolzen	1.0718		ø30x133		
3	1	Aussteifung1	1.0038			80x69x5	Laserteil
2	1	Platte oben	1.0038			167x156x8	Laserteil
1	1	Platte unten	1.0038			167x156x8	Laserteil

WKO WIRTSCHAFTSKAMMER TIROL	Erstellt durch WIFI	Genehmigt von WIFI	Veranstaltung LAP Land und Baumaschinentechniker
	Erstelldatum 28.11.2022	Sachnummer N:\Metall-BA\LAP\LMT-BMT\Anhängekupplung\ZUBA.idw	Titel, Zusatztitel Anhängerkupplung
Allgemeintoleranz nach ISO 2768 Oberflächen nach ISO 1302 Werkstückkanten nach ISO 13715 Form und Lagetoleranzen nach ISO 1101		Tolerierungsgrundsatz ISO 8015	Dokumentenart ZUBA M 1:2 Blatt 1/2

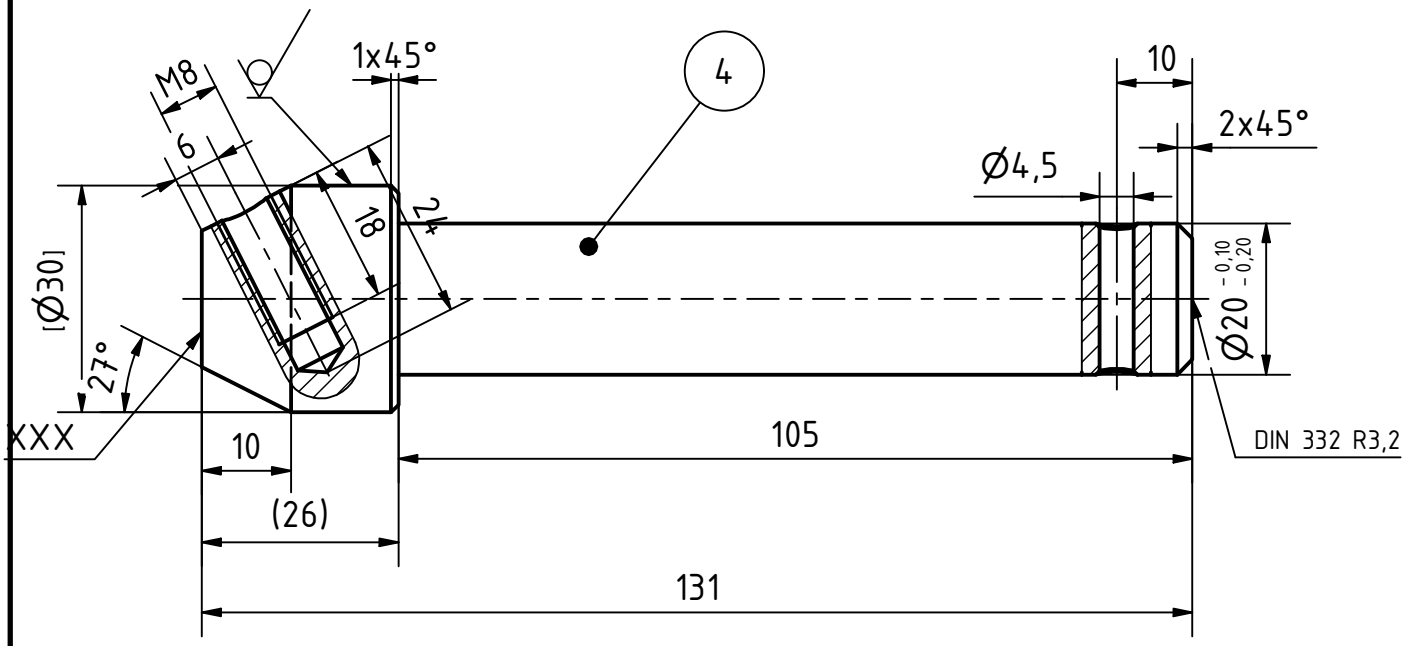

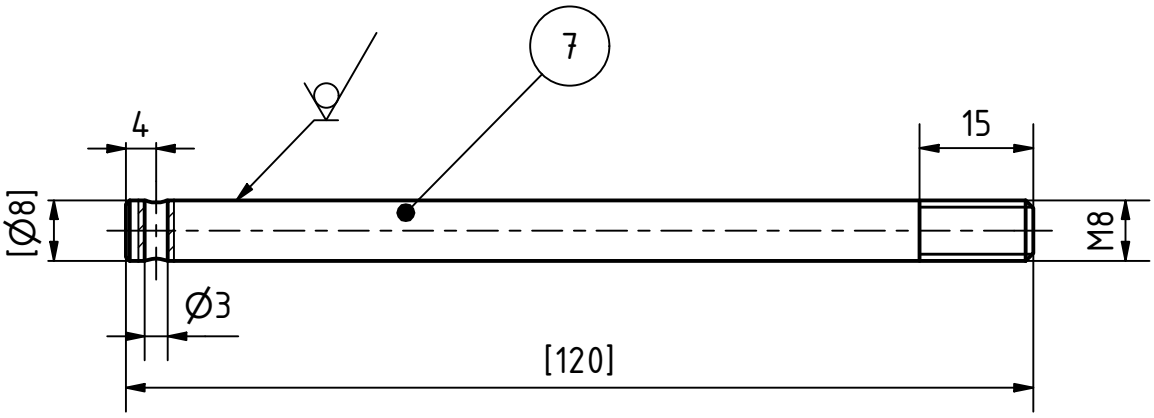

Ra 1.6

-0,2
-0,1

XXX=Kennzeichnung

Pos	Stk	Benennung	Material	Norm	Rohmaß	Größe	Bemerkung
4	1	Bolzen	1.0718		ø30x133		
7	1	Griff	1.0718			ø10x120	

WKO WIRTSCHAFTSKAMMER TIROL	Erstellt durch WIFI	Genehmigt von Prüfungsstelle	Veranstaltung LAP Land und Baumaschinentechnik
	Erstelldatum 23.12.2020	Sachnummer N:\Metall-BA\LAP\LMT-BMT\Anhängekupplung\Bolzen.ipt	Titel, Zusatztitel Anhängerkupplung- Drehteile
Allgemeintoleranz nach ISO 2768 Oberflächen nach ISO 1302 Werkstückkanten nach ISO 13715 Form und Lagetoleranzen nach ISO 1101		Tolerierungsgrundsatz ISO 8015	Dokumentenart Fertigungszeichnung; M 1:1; Blatt 2/2